ÉCLISSE UNIVERSELLE

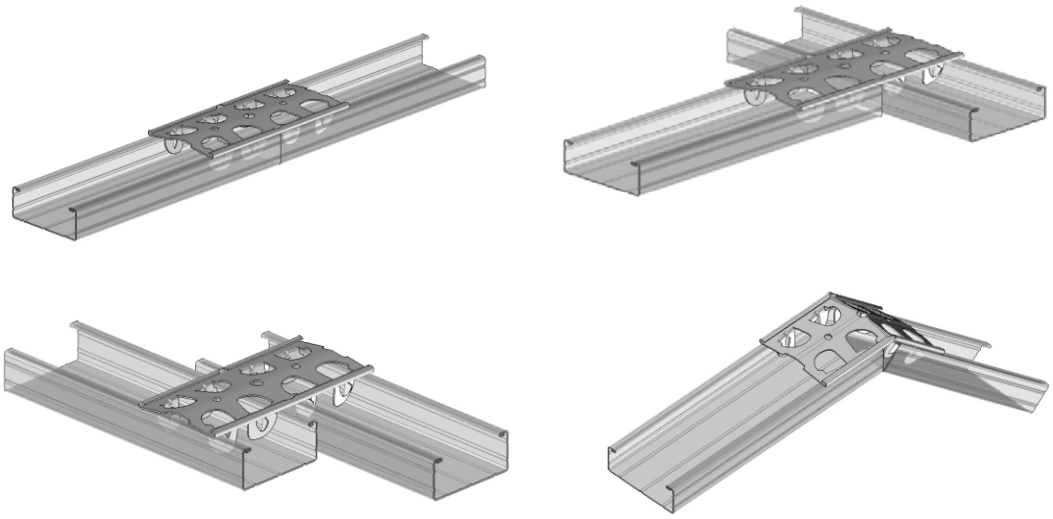

FONCTION

- L'éclisse universelle permet d'assurer la liaison entre deux fourrures :
  - Bout à bout
  - Perpendiculaire
  - Parallèle
  - Angulaire pour l'habillage des sous rampants
- Mise en place sur tous types de fourrures en clipsant par le dessus des fourrures.

DESCRIPTION

Réalisation à partir de bande refendue galvanisée conforme à la norme EN 10143 et EN 10346.

CONDITIONNEMENT

- **En boite de 50 pièces**

PALETTISATION

- **200 boites par palette**
  Palette de 10 000 pièces

Modèle	Référence
ÉCLISSE UNIVERSELLE	**53047**

FABRIQUÉ EN FRANCE
BATIMENT CHABANNE
FABRICANT DE PROFILES ET D'ACCESSOIRES
Route de Rivas ▪ BP 16 ▪ 42330 Saint-Galmier
Tél. : 04 77 36 34 84 ▪ Fax : 04 77 94 95 07
batiment.chabannne@wanadoo.fr
www.chabanne-batiment.fr