Blocs Creux Hauteur 20 cm

MA 20 L

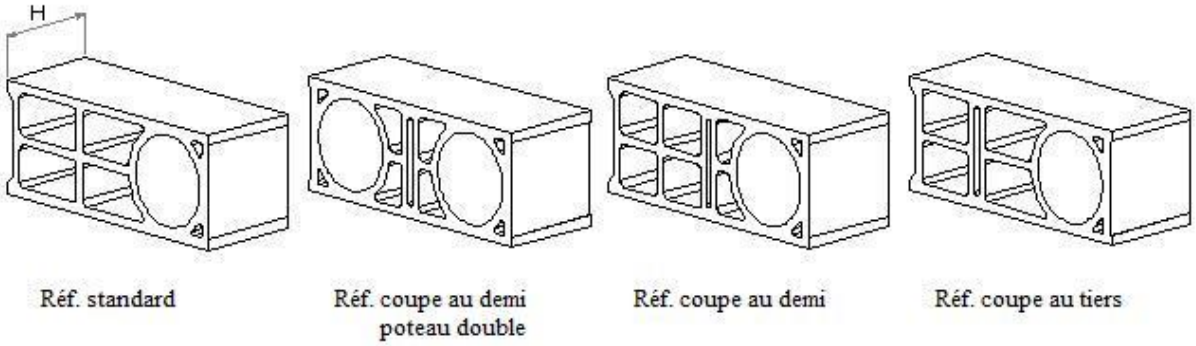

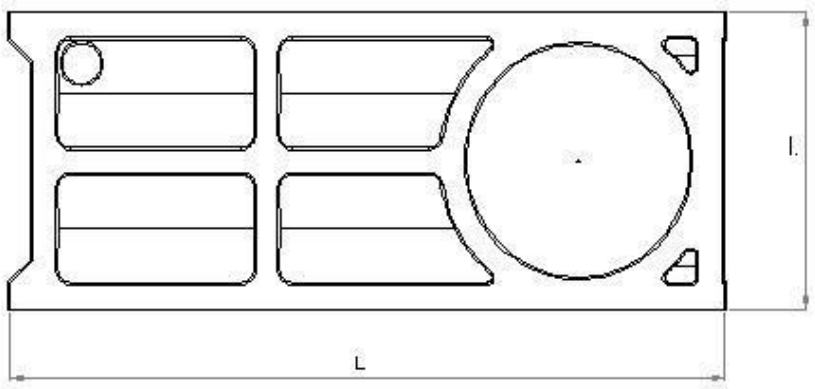

Code produit :	**MA20L**	Libéllé : Agglo Creux 20x20x50		Dimensions (L x l x H) : 500x200x200 mm*	
Poids :	16 kg	Nb / palette :	70 u. / palette	Poids palette :	1 150 kg
Lame d'air :	2	Classe de résistance : B40 ¤ ¤ on adopte la classe de résistance du bloc principal (ici MC20L)		Certification :	CE 2+ Référentiel NF025A NF Sismique *Documents disponibles sur le site du CERIB*

Caractéristiques : Blocs Creux de 20 pour murs porteurs, chaînage d'angle (diamètre poteau 155)

Compléments : Dans la palette : blocs poteau double, blocs « coupe au demi » et « coupe au tiers ».

* dimensions de coordination modulaire (dimensions de fabrication 491x195x190 mm). Tolérance dimensionnelle D1.

D.M.J. : 03 / 2016

Siège Social
Route de la carrière
73 100 Grésy-sur-Aix
Tél. 04.79.34.80.90
Fax 04.79.34.88.80

Usine GRESY - 73
Tél. 04.79.34.95.98
Fax 04.79.88.35.06

Usine LA CHAVANNE – 73
Tél. 04.79.84.27.33
Fax 04.79.84.14.32

La société G.G.I. se réserve le droit de modifier sans préavis les caractéristiques, conditionnement,… des produits décrits sur la présente feuille.