BOITE PLUVIALE
40x40

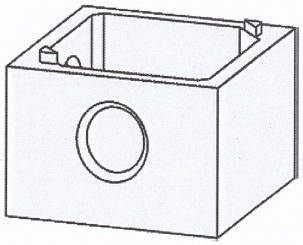

TAMPON AVEC PRÉ-DÉCOUPE

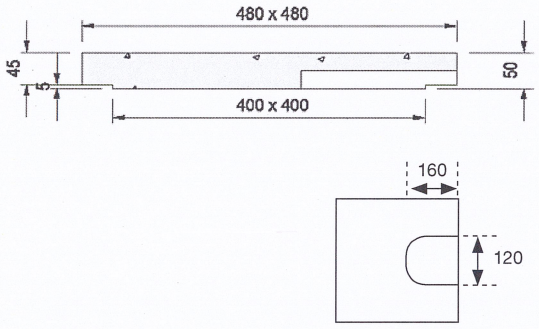

RÉHAUSSE DE 20

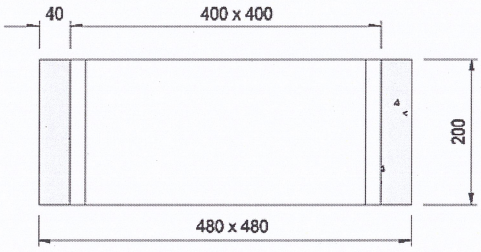

RÉHAUSSE DE 30

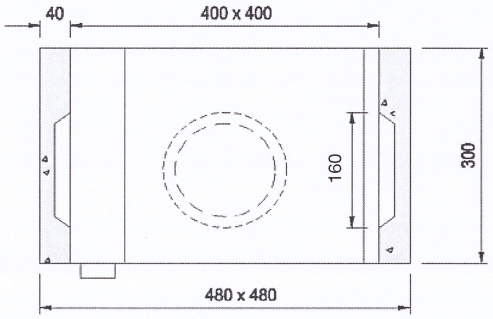

REGARD DE FOND

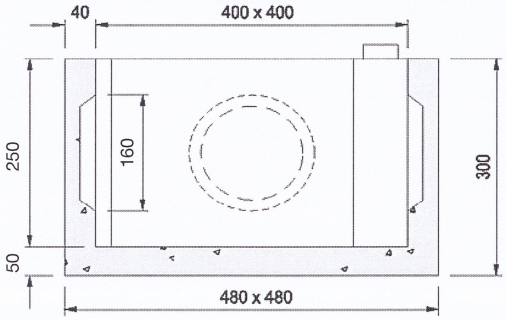

CODE ARTICLE	Désignation	Dimension int. / ext. (cm)	Hauteur int. / ext. (cm)	Poids (kg)
1003432	Tampon 40x40	48x48	5	26
1016047	Réhausse 40x40 Ht 20	40x40 / 48x48	20	30
1003440	Réhausse 40x40 Ht 30	40x40 / 48x48	30	45
1003429	Regard 40x40 HT 30	40x40 / 48x48	25 / 30	60

547, ROUTE DES PRÉS D'EAU - 74550 PERRIGNIER - 04 50 72 26 11 www.sn-girard.com

SN GIRARD se réserve le droit de modifier sans préavis les caractéristiques des produits décrits sur la présente feuille • 05/2014