FERRO BULLONI FRANCE S.A.
Z.I. 364 Chemin De Grand Fontaine
38490 CHIMILIN - (F)
Tél. +33 04.76.31.64.35 Fax +33 04.76.31.64.19

Au capital: €.3.000.000,00 - SIRET 385 086 483 00026 - R.C.S. 385 086 483 19

www.ferrobulloni.fr
email: info@ferro-bulloni.fr

www.ferrobulloni.fr

Fiche produit
PLOT BÉTON
pour clôtures mobiles

Dessin numéro : 77/19
Langue : français
Date: 16/01/19 - Rev.1
Rédigé par : Abello - Gurrado

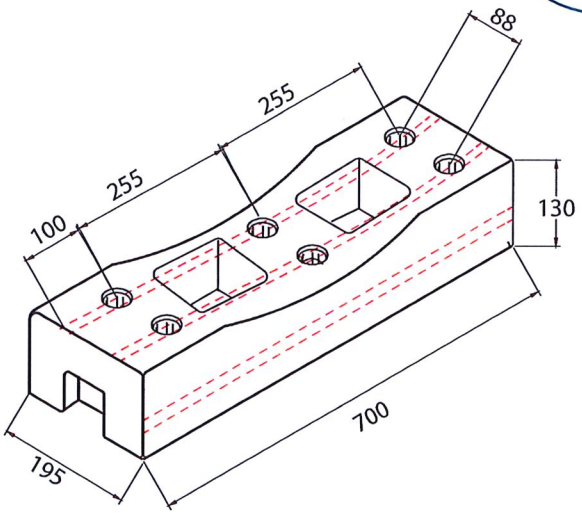

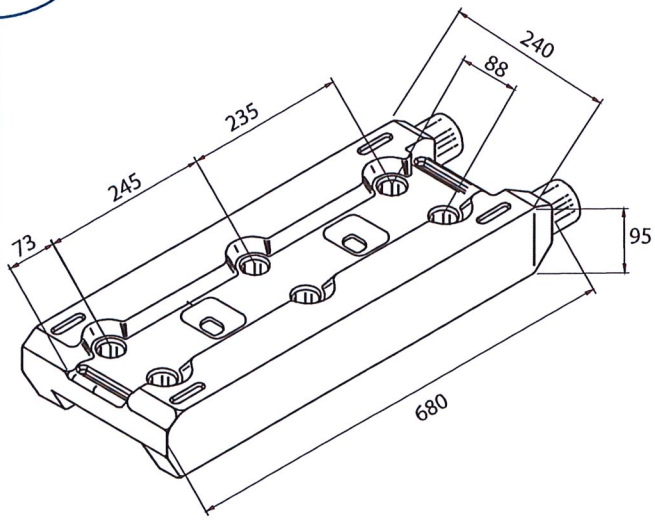

Plot **béton armé** utilisé pour les clôture mobiles avec 6 trous pour poteaux Ø40 mm
Poids 28 Kg

Plot **béton recouvert en PVC orange** utilisé pour les clôture mobiles avec 6 trous, pour poteaux Ø40 mm - Poids 25 Kg

CARACTERISTIQUES PRODUITS:
Plot béton armé

Résistance mecanique à l'ecrasement (test de compression cls)	51,67 kN / mm²
Couleur	Ton gris clair uniforme
Capacité de portance	R(N) = 15.92 RR(N) = 174.12
Absorption d'eau	4%
Agregats	**SABLE** de carrieres selon la norme UNI EN 12620 **CIMENT** de carrieres selon la norme UNI 9156

CARACTERISTIQUES PRODUITS:
Plot béton recouvert en PEHD **ORANGE BIEN VISIBLE LA NUIT** avec remplissage béton

Résistance mecanique à l'ecrasement (test de compression cls)	32,22 kN / mm²
Couleur	Orange
Capacité de portance	R(N) = 15.92 RR(N) = 174.12
Absorption d'eau	4%
Agregats	**SABLE** de carrieres selon la norme UNI EN 12620 **CIMENT** de carrieres selon la norme UNI 9156 **DPE - BL3** Polyetilène à haute densite

Ce document est confidentiel et **ne peut pas être reproduit ou transmis aux tiers** sans notre autorisation écrite. Le client doit s'assurer d'avoir l'exemplaire le plus récent. Ferro Bulloni France se réserve la possibilité de le modifier, si nécessaire.