EPURBLOC 4000QR D100 REHAB PERF 2TH (ART 37333)

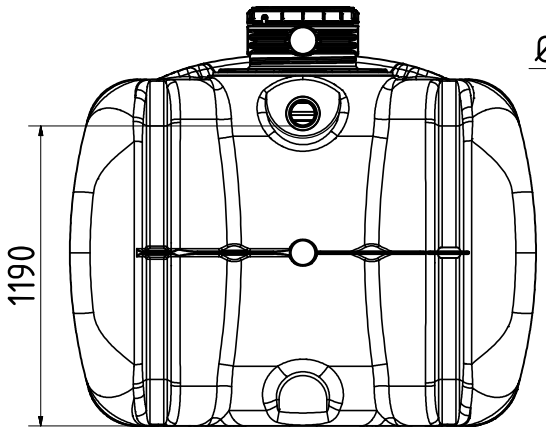

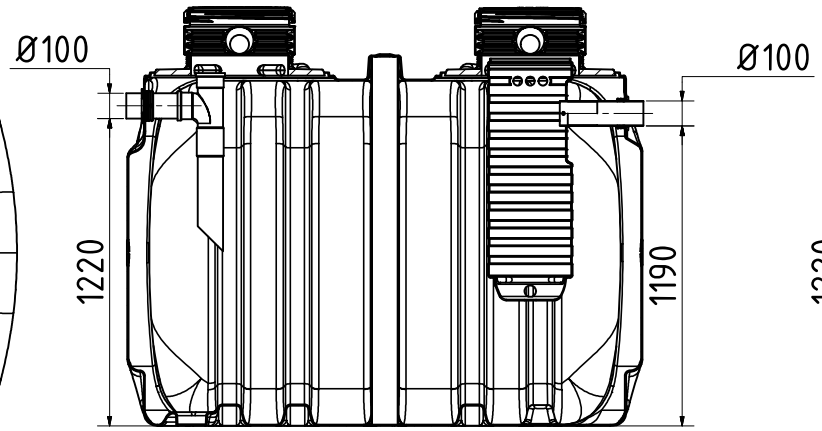

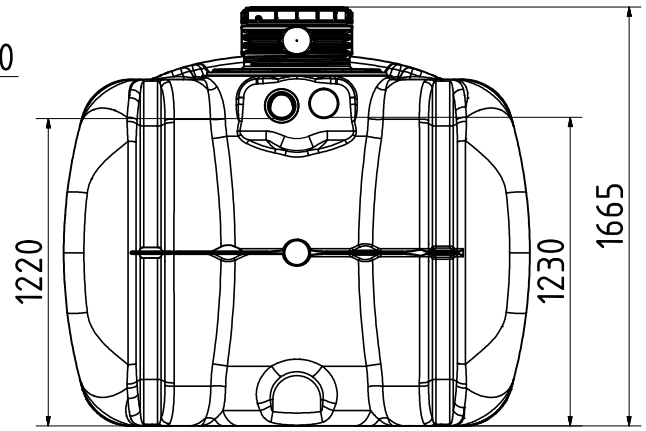

COUPE A-A

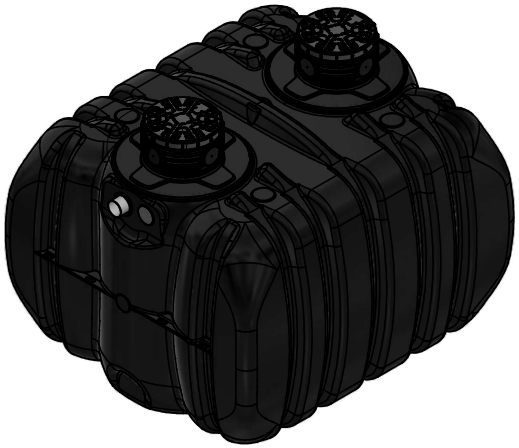

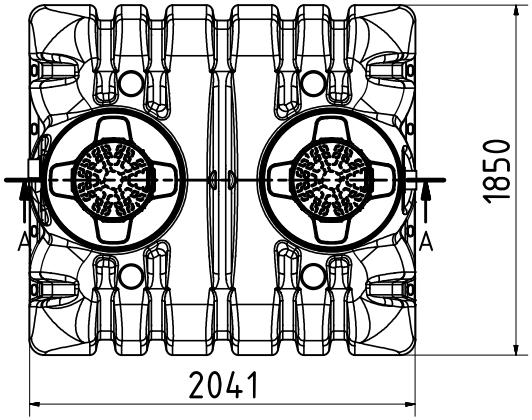

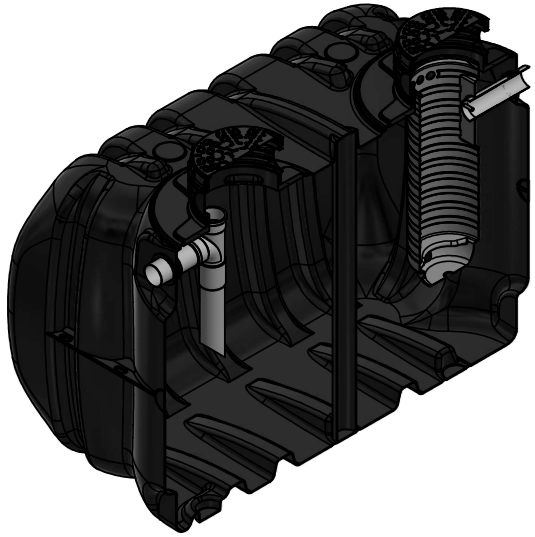

CE DOCUMENT EST DONNE A TITRE INDICATIF
SOUS RESERVE DE MODIFICATIONS TECHNIQUES

SOTRALENTZ-HABITAT	DIN ISO 2768-mk	DIN ISO 1302 / ISO 8015	Echelle: 1 : 20
			Matière:
			Poids: N/A
	Date	Nom	
Dessiné	30/10/2018	w.chall	
Contrôlé			
Indice / Modification / Date / Nom			EPUR_4000QR_D400_REHAB_PERF_1
			Page N° 1
			A2