EVO G - D400

Grille pour regard de visite sous chaussée

Trafic moyen

Zones d'installation selon l'EN 124
Certification selon NF-Voirie

GROUPE 4
CLASSE D400

Vos avantages

Stabilité et silence : la puissante machoîre fonte du tampon permet de le maintenir plaqué sur le joint insonorisant en toutes circonstances

Anti-vol : la grille peut être rendue solidaire du cadre (captive) avant ou après scellement

PMR : conformité aux prescriptions techniques du décret lié à l'accessibilité aux personnes à mobilité réduite

Options

Marquage personnalisé

Kit retrofit ANTI-VOL (534814) pour rendre le tampon captif du cadre après scellement

Kit de verrouillage retrofit disponible (538408)

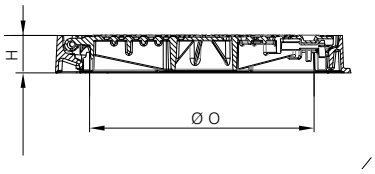

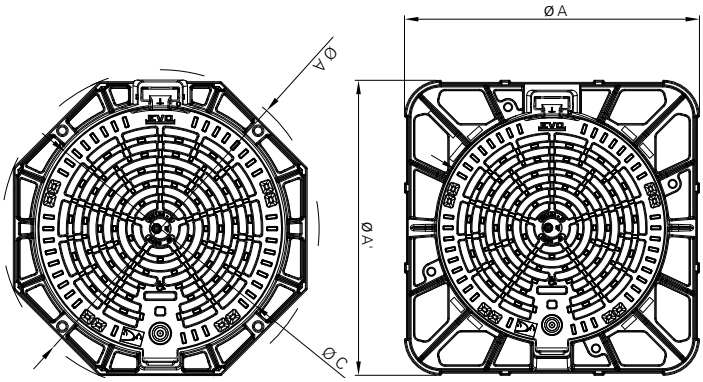

Caractéristiques

- Joint insonorisant polyéthylène clipsé sur le cadre
- Articulation pouvant être rendue captive avant scellement par un axe Ø 12 max, longueur 180 mm ou après scellement par kit retrofit ANTI-VOL (534814)

Manipulation

- La grille est équipée de 2 points de préhension pour manipulation par pic, pioche, pied de biche…
- Sécurité anti-retour : soulever légèrement la grille pour passer le blocage à 90°

Désignation	Type de cadre	Code article	Spécifications	Ouverture Libre O (mm)	Encombrement A (mm)	Hauteur H (mm)	Masse (kg)	Surface d'avalement cm²
EVO PKSG R	○	554653 01	Grille articulée, sécurité, PMR	Ø 600	Ø 850	100	61	880
EVO PKSG C	□	554654 01		Ø 600	850 x 850	100	69	880

Collecte des eaux

Publication mars 2020

1 rue Prenat- 69702 Givors Cedex- France
tél + 33 (0)4 72 49 27 27- france.commercial@ejco.com