ABRI EDF

REMBT 300

Pour Raccordement électrique Modulaire Basse Tension, 6 plages

PRATIQUE

Manutention par douille de levage type RD12

COLORIS

Gris ou ocre

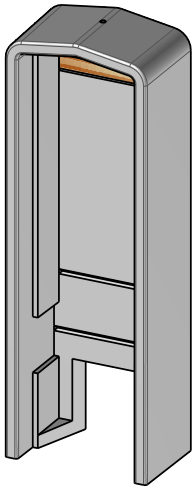

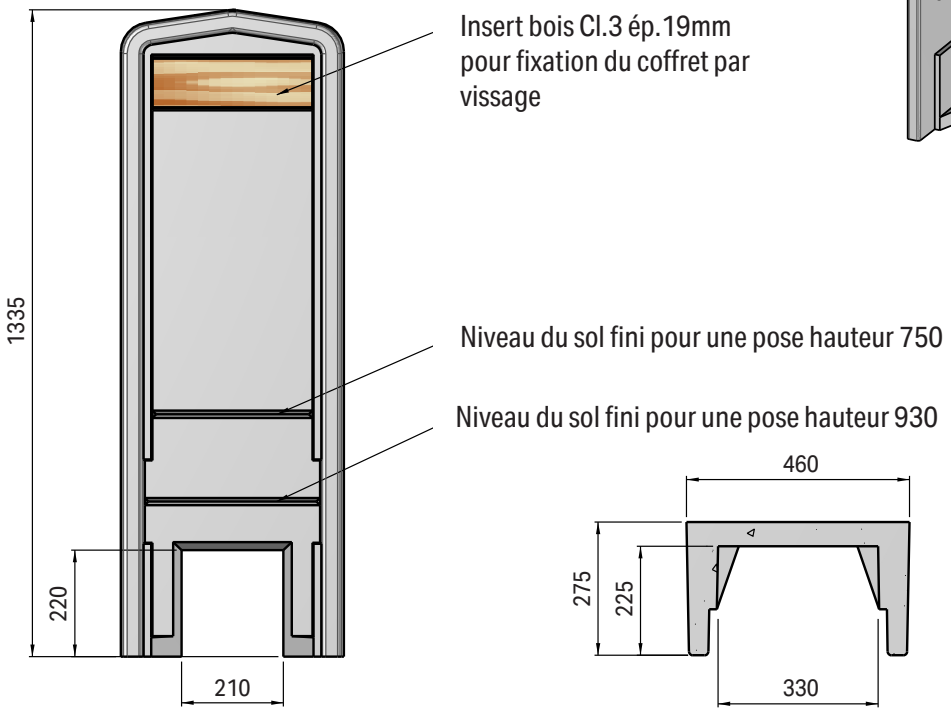

CODE	LIBELLÉ	DIMENSION Int./Ext.	HAUTEUR	POIDS
23515	Abri EDF REMBT 300 - Gris	33 x 22,5 / 46 x 27,5 cm	133,5 cm	150 kg
23516	Abri EDF REMBT 300 - Ocre	33 x 22,5 / 46 x 27,5 cm	133,5 cm	150 kg

La Société SOBEMO se réserve le droit de modifier sans préavis les caractéristiques des produits décrits sur la présente feuille - Novembre 2016

MONTMÉLIAN (73)	CLAIX (38)	ROMENAY (71)	MONTHOLIER (39)	MUR-SUR-ALLIER (63)
Tél. 04 79 84 11 69	Tél. 04 76 98 00 74	Tél. 03 85 40 34 87	Tél. 03 84 37 50 49	Tél. 04 73 60 18 22
Fax 04 79 65 26 12	Fax 04 76 98 97 13	Fax 03 85 40 38 94	Fax 03 84 37 58 34	Fax 04 73 69 82 30