FONDERIES DECHAUMONT

www.fonderies-dechaumont.com

BCH 360X360 PVC 315 C250

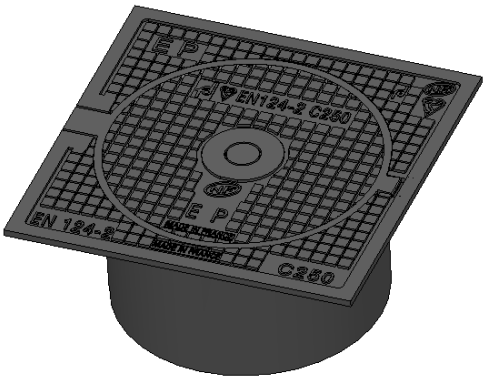

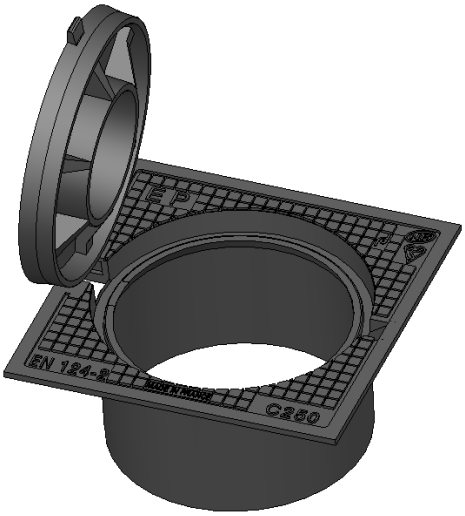

CARACTERISTIQUES :
Articule
Hauteur d emboitement = 160 mm

MATIERE :
FONTE EN – GJS – 500 – 7

REVETEMENT :
Revêtement provisoire de peinture hydrodiluable

ETANCHEITE :
Joint néoprène noire
Assurant l'étanchéité avec la boite de branchement

MARQUAGE :
EP

OPTIONS :
GAMME PROTECT :
Système de sécurité par vis, loquet…, vis inviolable brevet RdO alpha

CODE	A	Ø B	Ø C	H	Ø O
01061340	360/360	265	290	170	240
01032360 JOINT			300		

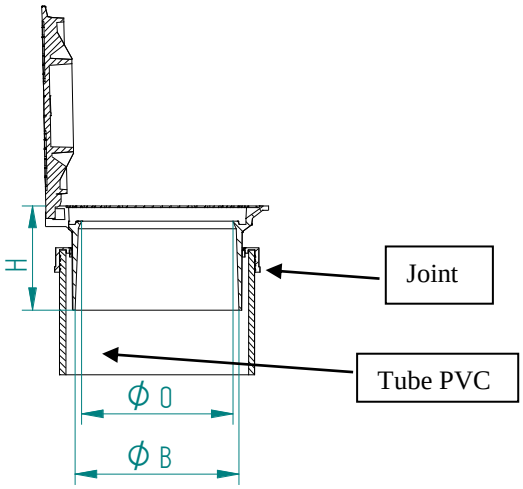

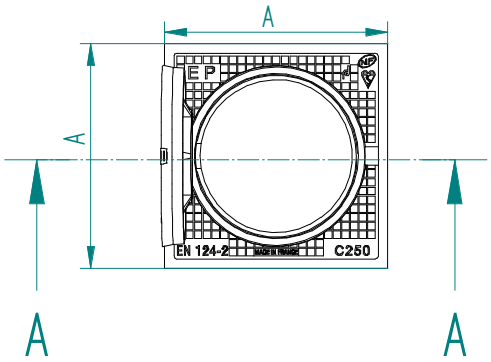

Voirie	Marque NF-voirie Certifie la conformité au référentiel NF-110 Accessible sur : www.marque-nf.com	Resistance : 250KN Selon la Norme EN 124-2 Tolérance Dimensionnelle : ISO 8082-3 DCTG12	KITEMARK Accessible sur : www.bsigroup.com/engb/productirectory	INDICE	0
				DATE	08/09/2019
				REDACTEUR	AT
				VISA	

Les caractéristiques de cette fiche technique sont données à titre indicatif sans valeur contractuelle, nous nous réservons le droit de les modifier dans le cadre de notre démarche d'évolution continue.

29 Boulevard Joffrery – BP 50305 – 31605 Muret Cedex Tel : 05.34.46.02.30 – Fax : 05.61.56.19.63 E-mail : commercial@fonderies-dechaumont.com